Panasonic®

הוראות הפעלה

לטלפון דיגיטלי

KX-DT521/KX-DT543/KX-DT546

ויחידת הרחבה KX-DT590

נא קראו את ההוראות במלואן לפני השימוש הראשון

Panasonic | יורוקום

לתשומת לבכם,

מכשירי טלפון אלו מתאימים לחיבור לממשק שלוחה דיגיטלית במרכזיות פנסוניק עם גרסת תוכנה ובקודק המתאים.

- KX-NS300/KX-NS500: תוכנה PFMPR 1.0000 או מאוחר יותר.
- KX-NS1000: תוכנה PCMPR 3.1000 או מאוחר יותר.
- KX-NCP500/KX-NCP1000: תוכנה PBMPR 8.0100 או מאוחר יותר.
- KX-TDE100/KX-TDE200: תוכנה PMMPR 8.0100 או מאוחר יותר.
- KX-TDE600: תוכנה PGMPR 8.0100 או מאוחר יותר.
- KX-TDA30: תוכנה PSMPR 5.0100 או מאוחר יותר.
- KX-TDA50: תוכנה PSMPR 6.0100 או מאוחר יותר.
- KX-TDA100/KX-TDA200: תוכנה PMPR 5.0100 או מאוחר יותר.
- KX-TDA600: תוכנה PLMPR 5.0100 או מאוחר יותר.
- KX-TDA100D: תוכנה PDMPR 5.2000 או מאוחר יותר.
- CODEC: G.711

לקוח נכבד,

ברוך הבא לעולם של יורוקום תקשורת דיגיטלית בע"מ.
אנו מודים לך על שרכשתם מוצר זה מבית יורוקום.
אנא קרא בעיון את הוראות ההפעלה שבחוברת זו, על מנת שתוכל להפיק את מרב התועלת מהמכשיר, תוך הקפדה על הוראות הבטיחות.
בחוברת זו הושקעו מאמצים רבים בכדי לתת לך מענה מקיף למגוון הציפיות שלך מהמכשיר.
אנו ממליצים לקרוא בעיון חוברת זו לפני פניה אל אגף קשרי לקוחות, שפרטיו מופיעים בתעודת האחריות.

בברכה,
יורוקום תקשורת דיגיטלית בע"מ

לקוחות נכבדים,
הינכם מוזמנים לבקר באתר האינטרנט שלנו
www.eurocomdc.co.il

וכמו כן להיות חברים ב- (פייסבוק) שלנו
www.facebook.com/panasonic.il

יורוקום תקשורת דיגיטלית בע"מ מפעילה מדיניות של פיתוח מתמשך.
כמו כן, יורוקום תקשורת דיגיטלית בע"מ שומרת לעצמה את הזכות לבצע שינויים ושיפורים בכל המוצרים בחוברת זו ללא הודעה מוקדמת

© כל הזכויות שמורות לחברת יורוקום תקשורת דיגיטלית בע"מ.
כל הזכויות במידע המופיע בעלון זה שמורות וכפופות להגנת הקניין הרוחני המתאימות לרבות מכוח דיני זכויות יוצרים, פטנטים והסכמים פרטניים.
אין להעתיק, לצלם, להפיץ או לשכתב עלון זה או את המידע המופיע בו בכל צורה ודרך ללא קבלת רשות מחברת יורוקום תקשורת דיגיטלית בע"מ מראש ובכתב.
כמו כן, אין לעשות שימוש בעלון זה או במידע המופיע בו שלא למטרה לשמה הוא סופק.
העיצוב והמפרטים הם נתוני היצרן, יורוקום תקשורת דיגיטלית בע"מ שומרת לעצמה את הזכות לשנותם ללא הודעה מוקדמת ומבלי שתחול עליה חבות כלשהי עקב כך.
מצגים בעלון זה הנוגעים לביצועי המוצר הנם למטרות אינפורמטיביות בלבד ולא ייחשבו, במפורש או במשתמע, כהתחייבות או אחריות היצרן.
אחריות היצרן מוגבלת לאחריות המופיעה בהסכם המכירה הפרטני. מסמך זה עשוי להכיל טעויות והשמטות, יורוקום תקשורת דיגיטלית בע"מ מסירה מעצמה כל אחריות עד לרמה המותרת בחוק או בהתאם להסכם נמכר, לכל נזק או אובדן שייגרמו לאדם מחוסר מידע עדכני או אי-דיוקים בהוראות ההפעלה בעלון זה, כמו גם מהתקנה פגומה של הציוד. יורוקום תקשורת דיגיטלית בע"מ מעדכנת מעת לעת את המידע המופיע בעלון זה, לפיכך אם נתקלת בטעות אנא הודיע/י על כך לחברת יורוקום תקשורת דיגיטלית בע"מ.

<u>הערה</u>:
יש להתייחס לכל האמור בחוברת זו כבלשון זכר ונקבה כאחד.

תוכן עניינים

הוראות בטיחות 6
הכרת המכשיר 7
כיוונים 9
כיווני עוצמה 9
בהירות התצוגה 9
צליל צלצול 9
תאורת הצג 10
הפעלה 11
חיוג 11
חיוג מקוצר פרטי 11
חיוג מקוצר בלחצן 12
בזמן שיחה 13
החזק שיחה (המתנה) 13
העברת שיחה 13
תכונות נוספות 14
חסימת צלצול (DND) 14
שעון תזכורת 14
שיחת ועידה 15
עקוב אחרי 15
התקנה 16
חיבור יחידת ההרחבה KX-DT590 16
התקנת התושבת 16
הסרת התושבת 17
חיבורים 18
תלייה על קיר 20

הוראות בטיחות

1. **אזהרה!**
נתקו את כבל הטלפון מהמכשיר כאשר המכשיר מתחיל לפלוט עשן, ריח חריג או נשמע רעש יוצא דופן, אחרת המכשיר עלול לגרום להתלקחות ו/או להתחשמלות.
הביאו את המכשיר לבדיקה במעבדת שירות מורשה.
2. **זהירות**.
כדי למנוע נזק למכשיר הטלפון, אנא הקפידו לנתק את פתיל יחידת ההרחבה KX-DT590 (במכשירים אליהם מחוברת יחידת ההרחבה) לפני הסרה, הגדרה, שינוי וכו'.

אביזרים באריזת הטלפון הדיגיטלי

פתיל קו	תושבת		פתיל לשפופרת	שפופרת טלפון
	KX-DT543 KX-DT546	KX-DT521		
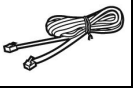	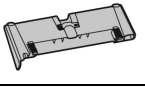	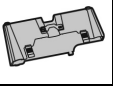	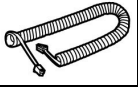	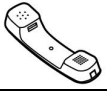

אביזרים באריזת יחידת לחצנים KX-DT590

פתיל קו	ברגים לתלייה וחיבור	התקן לתלייה	ברגים לחיבור	תושבת

הכרת המכשיר

KX-DT521

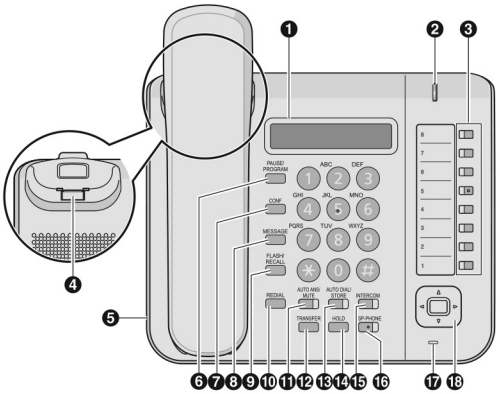

KX-DT543/KX-DT546

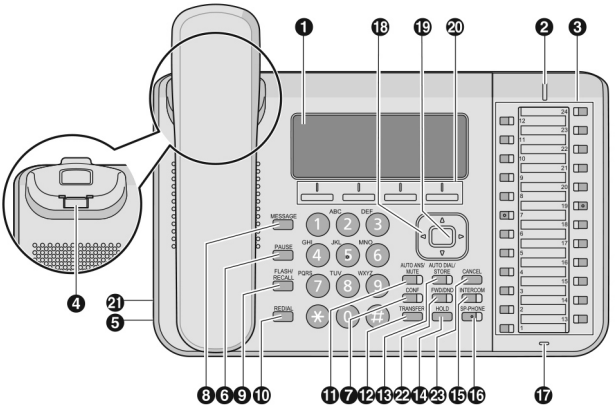

1 תצוגה **LCD**:
- ב- **KX-TD521**: שורה
- ב- **KX-TD543**: 3 שורות
- ב- **KX-TD546**: 6 שורות

2 **נורית צלצול / הודעה**:
- בצלצול שיחת פנים: מהבהבת בירוק.
- בצלצול שיחת חוץ: מהבהבת באדום.
- הודעה: מאירה באדום.

3 **לחצנים הניתנים לתכנות** (קו חוץ, הפעלת תכונה)

4 **לחצן ניתוק** בעריסה

5 שקע לחיבור מערכת ראש

6
- בדגם **KX-TD521**: לחצן [**PAUSE/PROGRAM**] השהיה / תכנות.
- בדגמים **KX-TD543/546**: לחצן [**PAUSE**] השהייה.

7 לחצן [**CONF**]. שיחת ועידה.

8 לחצן [**MESSAGE**]. להשארת הודעה או לחיוג חזרה.

9 לחצן [**FLASH/RECALL**]. איתות / ניתוק לצורך חיוג נוסף.

10 לחצן [**REDIAL**]. חיוג חוזר.

11 לחצן [**AUTO ANS/MUTE**]. מענה אוטומטי / השתקה.

12 לחצן [**TRANSFER**] להעברת השיחה לשלוחה אחרת.

13 לחצן [**AUTO DIAL/STORE**]. חיוג אוטומטי/שמירת נתונים.

14 לחצן **[HOLD]** החזק שיחה.

15 לחצן [**INTERCOM**]. לחיוג ומענה לשיחה פנימית.

16 לחצן [**SP-PHONE**]. דיבורית.

17 **מיקרופון**.

18 **לחצן הניווט**. לכוון עוצמת הקול, בהירות התצוגה, ולבחירת מאפיין.

הפקדים הבאים קיימים בדגמים **KX-TD543**/**KX-TD546** בלבד:

19 לחצן **[ENTER]** אישור.

20 **לחצני תפעול** 'גמישים' (**S1-S4**). הפעלת הרשום בשורה התחתונה בצג מעל ללחצן.

21 שקע ניתוק אלקטרוני **EHS**.

22 לחצן [**FWD/DND**] עקוב אחרי / נא לא להפריע.

23 לחצן [**CANCEL**] ביטול.

כיוונים

כיווני עוצמה		
עוצמת קול ברמקול	בזמן שיחת טלפון באמצעות הדיבורית	לחצו על: [▲] להגברה [▼] להחלשה
עוצמת קול בשפופרת או במערכת ראש *1	בזמן שיחת טלפון באמצעות השפופרת או מערכת ראש	
עוצמת הצלצול	כאשר הטלפון סגור או בזמן צלצול שיחה נכנסת	

בהירות התצוגה

כאשר הטלפון סגור,

1. לחצו על (**S1**) **PROG** (או [**PAUSE/PROGRAM**]) *2
2. הקישו "**01**".
3. לחצו [**ENTER**] (או [**AUTO DIAL/STORE**]) *2
4. כוונו [▲] או [▼] את הבהירות.
5. לחצו [**ENTER**] (או [**AUTO DIAL/STORE**]) *2
6. לחצו על [**CANCEL**] (או [**PAUSE/PROGRAM**]) *2

צליל צלצול

1. לחצו על (**S1**) **PROG** (או [**PAUSE/PROGRAM**]) *2
2. לחצו **פעמיים** על לחצן הקו ⌂ או על לחצן [**INTERCOM**].
3. בחרו [▲] או [▼] מנגינה או הקישו (01-30) את מספר הצליל
4. לחצו [**ENTER**] (או [**AUTO DIAL/STORE**]) *2
5. לחצו על [**CANCEL**] (או [**PAUSE/PROGRAM**]) *2

<u>הערות</u>:

1* אם אתם שומעים את עצמכם, החלישו את עוצמת הקול.

2* הלחצן בטלפון מדגם **KX-TD521**.

תאורת הצג

כאשר הטלפון סגור,

1. לחצו על (**S1**) **PROG** (או [**PAUSE/PROGRAM**]) *2
2. הקישו "**01**".
3. לחצו [**ENTER**] (או [**AUTO DIAL/STORE**]) *2
4. הקישו את הספרה לבחירת תצורת התאורה בצג:
   "**0**": אוטומטי
   "**1**": מאיר תמיד (**ON**)
   "**2**" כבוי תמיד (**OFF**)
5. לחצו [**ENTER**] (או [**AUTO DIAL/STORE**]) *2
6. לחצו על [**CANCEL**] (או [**PAUSE/PROGRAM**]) *2

הערה: ראו הערות בעמוד הקודם.

הפעלה

חיוג	
לשלוחה אחרת	1. הרימו את השפופרת או לחצו על [**SP-PHONE**]. 2. חייגו את מספר השלוחה.
לטלפון חוץ	1. הרימו את השפופרת או לחצו על [**SP-PHONE**]. 2. לחצו על לחצן הקו הרצוי. 3. חייגו את מספר הטלפון.
חיוג חוזר	1. הרימו את השפופרת או לחצו על [**SP-PHONE**]. 2. לחצו על [**REDIAL**].
חיוג מקוצר	1. הרימו את השפופרת או לחצו על [**SP-PHONE**]. 2. חייגו את מספר תא הזיכרון בו נמצא המספר.
אינטרקום דלת	1. הרימו את השפופרת או לחצו על [**SP-PHONE**]. 2. הקישו (משמאל לימין) "31∗". 3. הקישו את מספר הדלת (2 ספרות). 4. דברו לאחר שמיעת צליל האישור.
חיוג מקוצר מהמערכת	1. הרימו את השפופרת או לחצו על [**SP-PHONE**]. 2. לחצו על [**AUTO DIAL/STORE**]. 3. חייגו את מספר תא הזיכרון במערכת בו נמצא מספר הטלפון הרצוי (3 ספרות).
חיוג מקוצר פרטי	
תכנות	1. הרימו את השפופרת או לחצו על [**SP-PHONE**]. 2. הקישו (משמאל לימין) "30∗". 3. הקישו את מספר תא הזיכרון (שתי ספרות). 4. הקישו את מספר הטלפון (עד 32 ספרות).[1] 5. הקישו "∗". 6. המתינו לשמיעת צליל אישור וסגרו את הטלפון
חיוג	1. הרימו את השפופרת או לחצו על [**SP-PHONE**]. 2. לחצו על [**AUTO DIAL/STORE**]. 3. חייגו "∗" ואת מספר תא הזיכרון (2 ספרות).

חיוג מקוצר בלחצן	
תכנות	1. לחצו על (**S1**) **PROG** (או [**PAUSE/PROGRAM**]) *2 2. לחצו על אחד מהלחצנים הניתנים לתכנות. 3. הקישו "2". 4. הקישו את מספר הטלפון (עד 32 ספרות).*1 5. לחצו [**ENTER**] (או [**AUTO DIAL/STORE**]) *2 6. לחצו על [**CANCEL**] (או [**PAUSE/PROGRAM**]) *2
חיוג	1. הרימו את השפופרת או לחצו על [**SP-PHONE**]. 2. לחצו על הלחצן המתוכנת בו נמצא מספר הטלפון.

הערות:

1* לפני מספר הטלפון הוסיפו את ספרת הגישה לקו חוץ (לדוגמה: 9).

2* הלחצן בטלפון מדגם **KX-TD521**.

בזמן שיחה

החזק שיחה (המתנה)	
העברת שיחה להמתנה	1. לחצו על [**HOLD**]. 2. תוכלו לסגור את הטלפון
משיכה מהמתנה	1. הרימו את השפופרת או לחצו על [**SP-PHONE**]. 2. לחצו על לחצן הקו או השלוחה בו נמצאת השיחה
משיכת שיחת חוץ משלוחה אחרת	1. הרימו את השפופרת או לחצו על [**SP-PHONE**]. 2. לחצו על לחצן הקו בו נמצאת השיחה.

העברת שיחה	
העברת שיחה לשלוחה	1. לחצו על [**TRANSFER**]. 2. לאחר צליל אישור, חייגו את מספר השלוחה. 3. דברו עם השלוחה. 4. נתקו.
העברת שיחה לקו חוץ	1. לחצו על [**TRANSFER**]. 2. לאחר צליל אישור, לחצו על לחצן הקו. 3. חייגו את מספר הטלפון אליו תועבר השיחה. 4. דברו. 4. נתקו.

תכונות נוספות

חסימת צלצול (DND)
1. הרימו את השפופרת או לחצו על [**SP-PHONE**]. 2. הקישו (משמאל לימין) "71∗". 3. הקישו את הספרה לבחירת תצורת החסימה: "0": חסימת הצלצול לכול השיחות הנכנסות, חוץ ופנים. "1": חסימת הצלצול לשיחות הנכנסות מהחוץ בלבד. "2": חסימת הצלצול לשיחות פנים בלבד. 4. • להפעלה: הקישו "1". או, • לביטול: הקישו "0". 5. לאחר צליל אישור, סגרו את הטלפון.

שעון תזכורת	
הפעלה	1. הרימו את השפופרת או לחצו על [**SP-PHONE**]. 2. הקישו (משמאל לימין) "7601∗". 3. הקישו את השעה והדקה (4 ספרות). 4. כאשר מוצג שעון 12 שעות, הקישו: "0" עבור "AM" (לפני צהרים), או "1" עבור "PM" (אחר צהרים). 5. הקישו את הספרה לקביעת התצורה: "0" הפעלה חד פעמית, או "1" הפעלה בכל יום. 6. לאחר צליל אישור, סגרו את הטלפון.
ביטול	1. הרימו את השפופרת או לחצו על [**SP-PHONE**]. 2. הקישו (משמאל לימין) "7600∗". 3. לאחר צליל אישור, סגרו את הטלפון.
הפסקת צלצול	1. לחצו על [**INTERCOM**] או הרימו את השפופרת.

שיחת ועידה	
הוספת משתתף לשיחת טלפון	במהלך שיחת טלפון רגילה, 1. לחצו על [**CONF**]. 2. לאחר צליל אישור, חייגו את מספר הטלפון של המשתתף שברצונכם להוסיף לשיחה. 3. דברו עם המשתתף הנוסף. 4. לחצו על [**CONF**]. 5. לאחר צליל אישור, המשיכו בשיחה המשותפת.
יציאה משיחת ועידה	במהלך שיחת ועידה, 1. לחצו על [**CONF**]. 2. לאחר צליל אישור, נתקו.

עקוב אחרי

הפעילו להעברת השיחות הנכנסות שלכם, לפני שאתם עוזבים את הטלפון/השלוחה.

1. הרימו את השפופרת או לחצו על [**SP-PHONE**].
2. הקישו (משמאל לימין) "∗71".
3. הקישו את הספרה לבחירת תצורת ההפעלה:
   "0": העברת כול השיחות הנכנסות, חוץ ופנים.
   "1": העברת שיחות הנכנסות מהחוץ בלבד.
   "2": העברת שיחות פנים בלבד.
4. הקישו את הספרה לבחירת תנאי הפעלת העברת השיחות:
   "2": העברת כול השיחות.
   "3": העברת שיחות רק כאשר השלוחה שלכם תפוסה.
   "4": העברת שיחות רק כאשר אין מענה מהשלוחה שלכם.
   "5": העברת שיחות כאשר השלוחה שלכם תפוסה/אין מענה.
   "0": ביטול העברת שיחות. תוכלו לדלג לשלב 6.
5. • העברה לשלוחה: מספר השלוחה והקישו "#", או
   • העברה לקו חוץ: קוד גישה לקו חוץ, מספר טלפון והקישו "#".
6. לאחר צליל אישור, סגרו את הטלפון.

התקנה

הערה:
פנסוניק ו/או יורוקום לא תישא בכל אחריות לנפגעים ו/או נזק לרכוש כתוצאה מכשלים הנובעים מהתקנה ו/או מהפעלה שלא על פי ההוראות בחוברת זו.

חיבור יחידת ההרחבה KX-DT590

יחידת ההרחבה הכוללת 48 לחצנים ברי תכנות, יכולה להתחבר למכשירי הטלפון מדגם **KX-DT543/KX-DT546**.

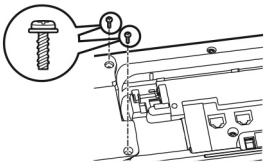

1. הצמידו את יחידת ההרחבה אל דופן הטלפון והבריגו את 2 ברגי החיבור.
   הברגים מסופקים באריזת יחידת ההרחבה.

התקנת התושבת

בדגם **KX-DT521**

1. הכניסו את הזיזים בתושבת אל החורים המתאימים בגב המכשיר.
2. הטו בזהירות את התושבת בכוון החץ עד לנעילתה במקומה.

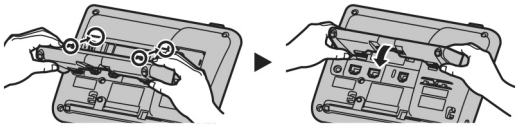

בדגמים **KX-DT543/KX-DT546**

1. הכניסו את הזיזים (**A**) בתושבת אל החורים המתאימים בגב המכשיר.
2. הטו בזהירות את התושבת בכוון החץ עד לנעילתה במקומה.

באיור: **KX-DT546**

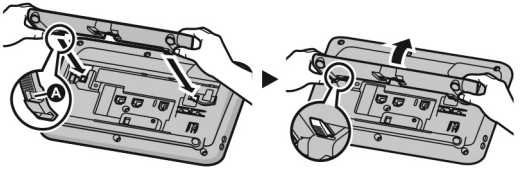

הסרת התושבת

בדגם **KX-DT521**

1. הרימו את התושבת בכוון המסומן תוך כדי לחיצה בשתי הידיים על הזיזים של התושבת, כמוראה באיור

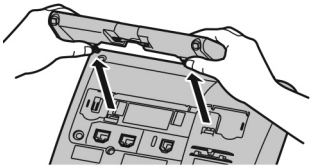

בדגמים **KX-DT543/KX-DT546**

1. החזיקו בתושבת בשתי הידיים.
2. סובבו בזהירות את התושבת בכוון המסומן עד לשחרורה.

באיור: **KX-DT546**

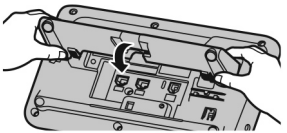

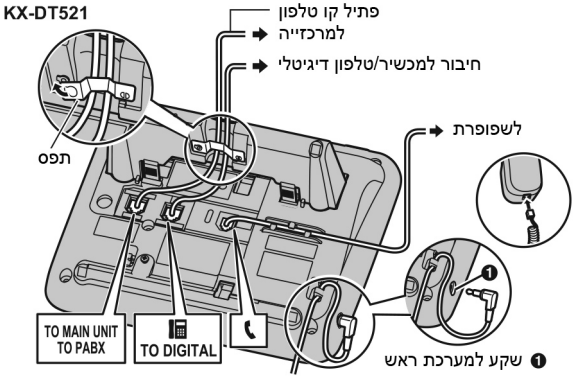
KX-DT521
פתיל קו טלפון
למרכזייה
חיבור למכשיר/טלפון דיגיטלי
לשפופרת
תפס
TO MAIN UNIT
TO PABX
TO DIGITAL
❶ שקע למערכת ראש

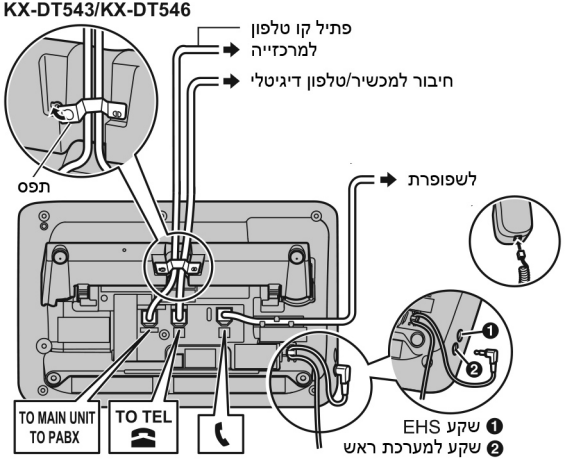
KX-DT543/KX-DT546
פתיל קו טלפון
למרכזייה
חיבור למכשיר/טלפון דיגיטלי
לשפופרת
תפס
TO MAIN UNIT
TO PABX
TO TEL
❶ שקע EHS
❷ שקע למערכת ראש

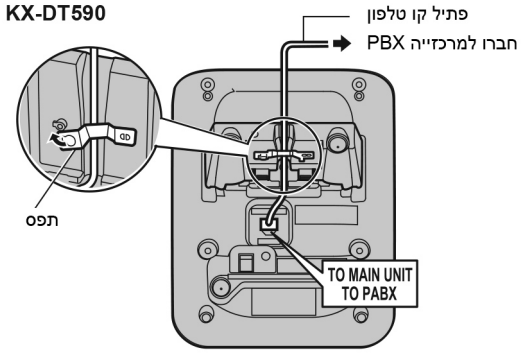

<u>הערות</u>:

- חיבור מערכת ראש:
  ניתן לחבר את מערכות הראש הבאות. יתכן ולא ניתן יהיה להפעיל באמצעות מערכת הראש חלק מהפעולות.
  - בחיבור חוטי: Panasonic RP-TCA400/430, KX-TCA400/430.
  - מסוג EHS (בדגמים KX-DT543/KX-DT546), בחרו מערכת ראש של "Plantronics".

  למידע נוסף, נא לפנות למשווק.
- חיבור פתילים. בעת חיבור הפתילים יש לוודא כי תקע החיבור מחובר כהלכה אל השקע המתאים. מומלץ לחזק את הפתיל בתפס.

תלייה על קיר

הערות:

- בתליית טלפון מדגם KX-DT543/KX-DT546 עם יחידת הרחבה, חברו תחילה את יחידת ההרחבה לטלפון ולאחר מכן תלו על הקיר.
- בתליית טלפון מדגם KX-DT543/KX-DT546 ניתן לחבר רק יחידת הרחבה אחת.

1. הכניסו את הזיזים של התקן התלייה אל החורים המתאימים בגב המכשיר, הטו את ההתקן בכוון החץ עד לנעילתו.

KX-DT521

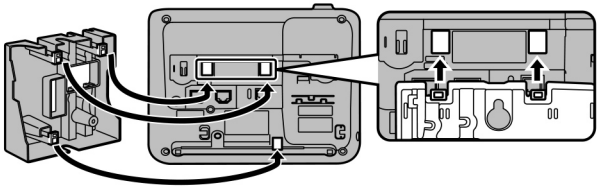

KX-DT543/KX-DT546
עם **KX-DT590**

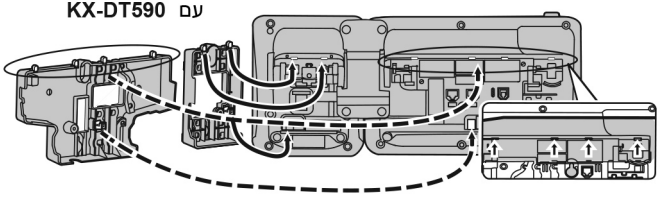

2. חזקו את התקן (התקני) התלייה אל תחתית הטלפון באמצעות בורג.
היזהרו לא להדק את הבורג בכוח (מומנט מומלץ 0.4 Nm).

3. חברו את פתילי החיבור והעבירו אותם דרך הפתחים בהתקן התלייה (ראו בדוגמה למטה).
4. הכינו בקיר את הברגים לתלייה. המרחק ביניהם 83 או 100 מ"מ בהתאם לדגם. תוכלו להיעזר בתרשים בעמוד הבא.

לדוגמה:
אופן ההתקנה בטלפון מהדגמים KX-DT543/KX-DT546 עם יחידת הרחבה KX-DT590.

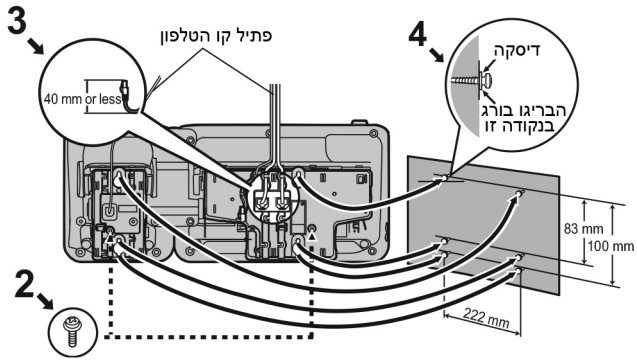

תרשים מיקום חורים לתלייה על קיר

1. הכינו בקיר את הברגים לתלייה.
2. וודאו שהם מתאימים למרחק שבין חורי התלייה בהתקן.
3. כאשר יחידת ההרחבה מחוברת לטלפון, המרווח בין 2 ברגי התלייה של הטלפון ל2 ברגי התלייה של יחידת ההרחבה הוא 222 מ"מ (גדול מתרשים זה).

Panasonic | יורוקום